エクセルシアAS

エンジニアログの保存方法

1. 前面の扉を開け④USB ポートに付属の USB メモリーを挿入してください。

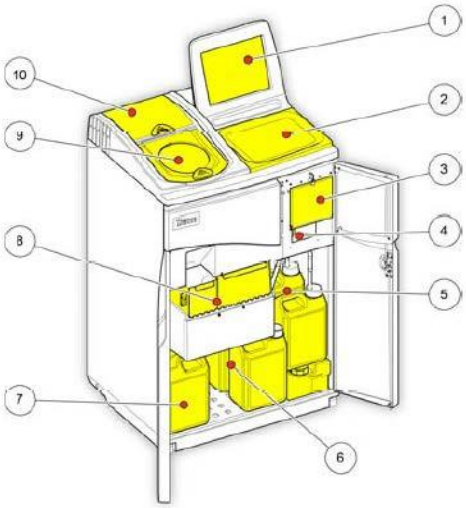

USB ポート

2. メインメニューの【オプション】ー【ファイル操作】を押してください。

3. 【エンジニアログを保存】を押すと、USB メモリーが点滅し保存が開始します。

4. 保存が終了したら、点滅が終了します。OK を 2 回押してメインメニューに戻ってください。

5. USB ポートから USB メモリーを抜いてください。
   USBメモリーの中に保存した日付のフォルダーができています。
   下記の 6 種類のファイルになります。
   Log.823, Log.Txt,　RAMELOGLOG.Txt, SERVICE.823,　XLPLUS.823,　SETUP.823

6. 解析ご希望の方は、下記アドレスにファイルを送ってください。

   wg-epredia-repair@ml.phchd.com

202604

PHC 株式会社
国内営業本部　病理営業課
tel. 0120-878-279
wg-inq_epredia@ml.phchd.com
https://www.phchd.com/jp/epredia