データシート

薬用冷蔵ショーケース｜MPR-S300H

ノンフロン自然冷媒 従来比50 %以上の省エネ

冷却効率に優れるノンフロン自然冷媒とインバーター制御コンプレッサーの搭載により、従来機種比較で、50 %以上の省エネを実現しました。

使いやすく見やすい有機ELコントロールパネル

有機ELディスプレイコントロールパネルは、視認性に優れ、直感的な操作が可能 温度表示は0.1° C単位まで可能またログ機能により、温度・警報・ドア開閉の履歴を保持、USBへのデータ出力が可能です。

ガラス扉の結露低減

ガラス扉前のスリットから吹き出る機械室の放熱利用と、アルゴンガスを充填した強化ガラスにより、ガラス表面の結露を低減しています。

品番		MPR-S300H-PJ
アップライトタイプ／タテ型	外形寸法	W800 x D500 x H1820 mm※1
	内形寸法	W720 x D360 x H1425 mm
	有効内容積	345 L
	外装	塗装鋼板
	内装	塗装鋼板
	扉	2 枚　ガラス
	断熱材	硬質発泡ポリウレタン
	棚	6 枚　硬鋼線ポリエチレンコーティング（耐荷重20 kg / 枚）
	測定孔	1 ヵ所　庫内背面（Φ30 mm）
	錠前	シリンダー錠　1 個
	キャスター	4 個（水平調節ボルト2 ヵ所）
	製品質量	104 kg
冷凍サイクル	冷却方式	強制循環式
	圧縮機定格出力	130 W
	冷却器	フィンアンドチューブ
	凝縮器	ワイヤーアンドチューブ
	冷媒	HC冷媒（ノンフロン）
	除霜制御方式	サイクルデフロスト + 冷却器温度感知方式
	電源	単相100 V　50 Hz / 60 Hz
	総合最大消費電力(50 Hz / 60 Hz)	175 W / 175 W
	最大放熱量(50 Hz / 60 Hz)	630 kJ/h / 630 kJ/h
	消費電力量(50 Hz / 60 Hz)	周囲温度 15 ℃：0.86 kWh/日 周囲温度 30 ℃：1.53 kWh/日
	冷却性能	2 ℃（周囲温度：35 ℃・無負荷）
	温度制御範囲	2 ℃ ~ 14 ℃（周囲温度：−5 ℃ ~ 35 ℃・無負荷）
	温度調節	マイコン制御式
	温度表示	有機EL表示
警報保安装置	高温警報	設定温度+2 ℃ ~ +14 ℃（初期設定+5 ℃）LEDランプ点滅・メッセージ欄に表示・庫内温度表示点滅・約15 分遅延後ブザー断続音・遠隔警報出力
	低温警報	設定温度−2 ℃ ~ −14 ℃（初期設定−5 ℃）または0 ℃以下　LEDランプ点滅・メッセージ欄に表示・庫内温度表示点滅・約15 分遅延後ブザー断続音・遠隔警報出力
	ドア警報	LEDランプ点滅・メッセージ欄に表示・ブザー断続音（2 分遅延・0 ~ 15 分可変）
	遠隔警報接点	許容接点容量：DC30 V・2 A
	自己診断機能	各センサー異常時LEDランプ点滅・メッセージ欄に表示・ブザー断続音・遠隔警報出力（一部）
	メモリーバックアップ機能	不揮発性メモリー
別売品		自記温度記録計（MTR-0621 LH-PJ）＋記録計取付金具（MDF-S30W-PW） 自記温度記録計（MTR-G04A-PJ）＋記録計取付金具（MPR-S7-PJ） LANインターフェースボード（MTR-L03-PJ※2）；LAN通信用 インターフェースボード（MTR-480C-PJ※2）；RS-232C / RS-485用

※1 製品搬入のための寸法確認は、寸法図に従ってください。上記仕様欄寸法には把手などの寸法を含みません。
※2 営業所・販売店に技術的な仕様を確認して、ご購入ください。
　外部の機器に接続するケーブルは、30 m 以下のものを使用してください。
● 別売品をご注文の際は、最新のカタログを参照してください。

PHC株式会社 バイオメディカ事業部

Life Science Innovator Since 1966

寸法図

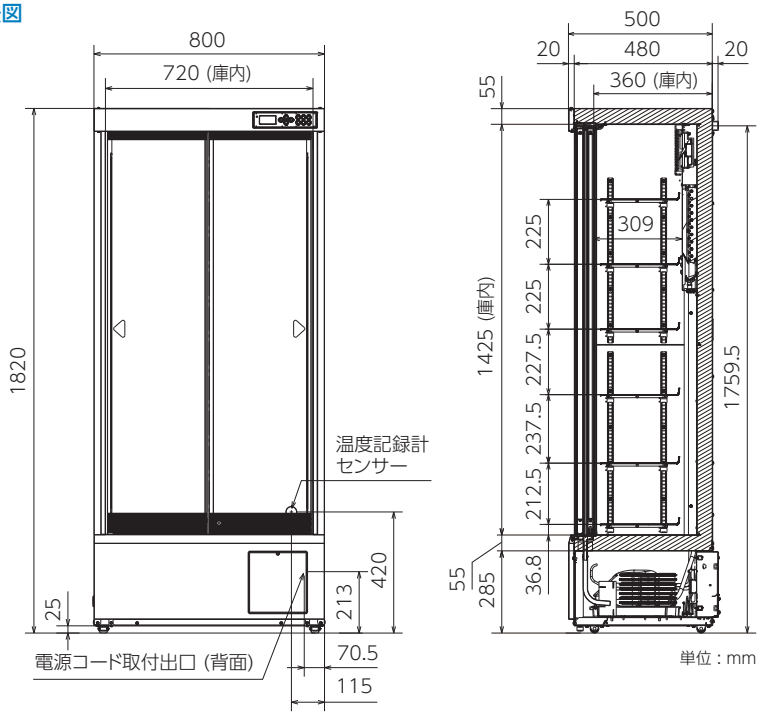

特性グラフ

庫内中央空気温度
無負荷プルダウン特性　条件：周囲温度 35 ℃

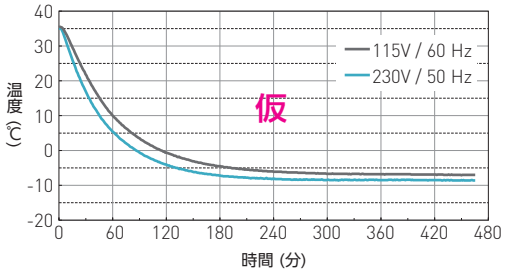

無負荷プルアップ特性　条件：周囲温度 35 ℃

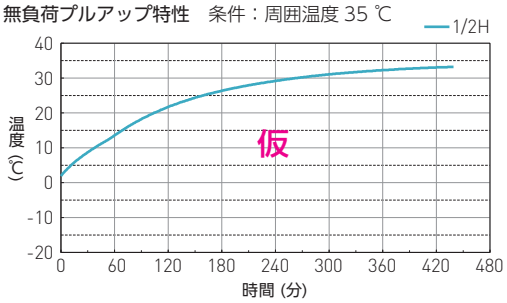

サイクルランニング

条件：SV 2 ℃（周囲温度 23 ℃）負荷なし

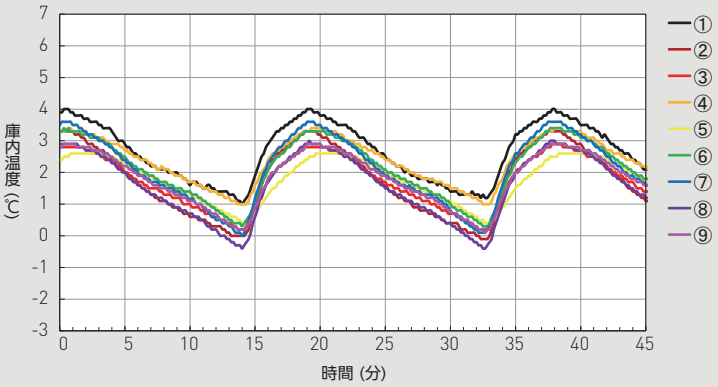

温度特性 [9 点測定]

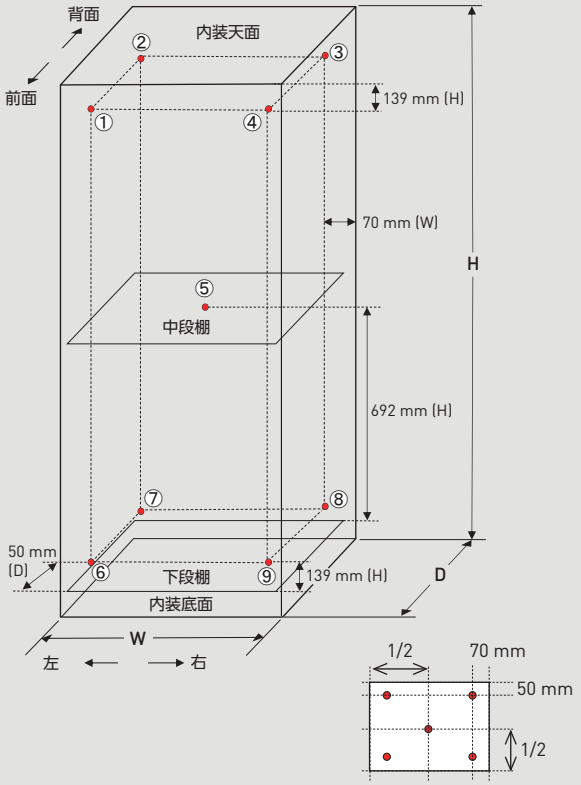

庫内温度特性 (リファレンスデータ)

分布データ：各領域の温度（SV 2 ℃・空気温度）

周囲温度 23 ℃　ノーマルモード　(230 V, 50 Hz)　　単位：℃

	①	②	③	④	⑤	⑥	⑦	⑧	⑨	平均値
最大	4.0	3.3	2.9	3.4	2.6	3.4	3.6	3.0	2.9	—
最小	1.0	-0.1	0.2	1.0	0.4	0.3	0.0	-0.4	0.1	—
サイクル中央	2.6	1.7	1.6	2.3	1.7	2.0	2.0	1.5	1.7	1.9

●お問い合わせは

PHC株式会社
バイオメディカ事業部
〒105-8433
東京都港区西新橋2丁目38番5号

北海道営業所 TEL 011-231-7113 FAX 011-271-0714
東北営業所 TEL 022-266-2131 FAX 022-215-5582
東京営業所 TEL 03-5408-7277 FAX 03-5408-0873
南関東営業所 TEL 045-978-5134 FAX 045-978-5150
中部営業所 TEL 052-211-8880 FAX 052-211-8882
近畿営業所 TEL 06-6136-1415 FAX 06-6136-1449
中国営業所 TEL 082-247-7532 FAX 082-240-2701
九州営業所 TEL 092-292-7719 FAX 092-291-5353

このチラシの記載内容は
2021年5月現在のものです。

https://www.phchd.com/jp/biomedical/

(注)免責事項
●製品の仕様・定格・デザインは改善等のため予告なく変更する場合があります。
●本製品の各データは、当社基準で測定しています。●各データは参照データであり、性能を保証するものではありません。
●すべての国ですべての製品が利用できるわけではありません。