配布先	RMK	PART CODE	MATERIAL	QT	NAME
PAPARS	.	.	.	.	.

資材バイオ機器	.
BM工程品質	.
BM性能技術	.
Bシートメタル	.
バイオ生産	.
メディカル生産	.
受注計画	.
品質管理	.
	.
バイオメディカ	
原価管理	.
品質保証	.
CSサービスG	.
デザイン	.
	.
その他	
PAPRSA	.
PAPCCDL	.
海外営業	.
	.
	.
	.
	.

THIRD ANGLE

項目	仕様
製品名	超低温フリーザー
品番	MDF-DC200V-PJ
外形寸法	W1022XD692XH945(mm)
内形寸法	W865XD490XH425(mm)
有効内容積	180L
電源コード	長さ 約3m 単相100V 15A
製品質量	約111kg

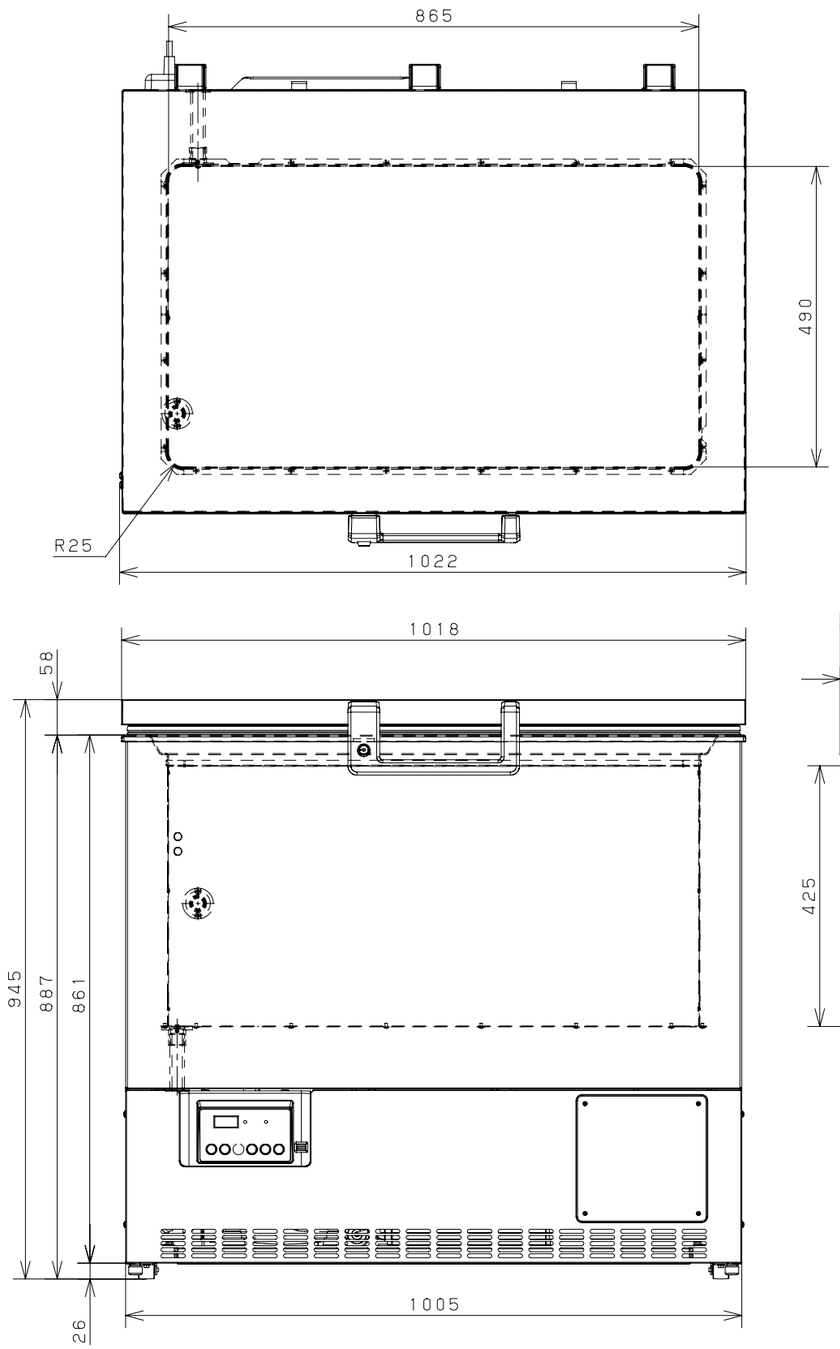

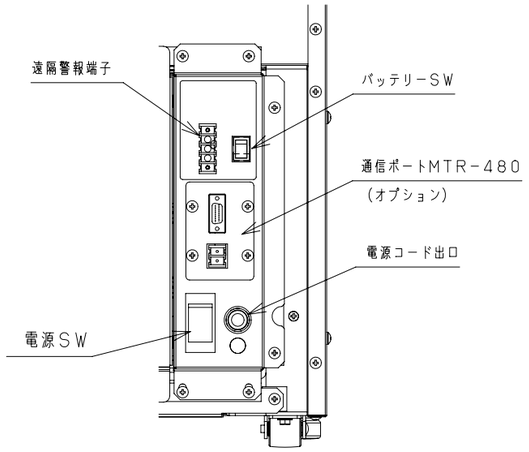

本体背面電装部
(矢視X 右下部)

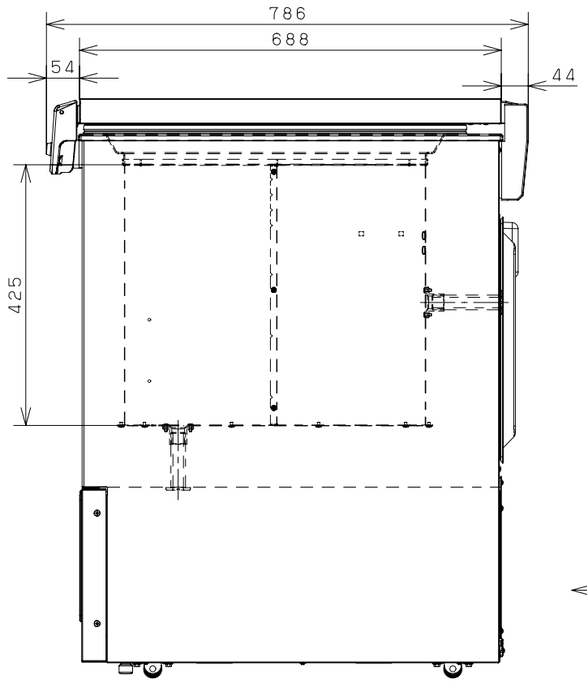

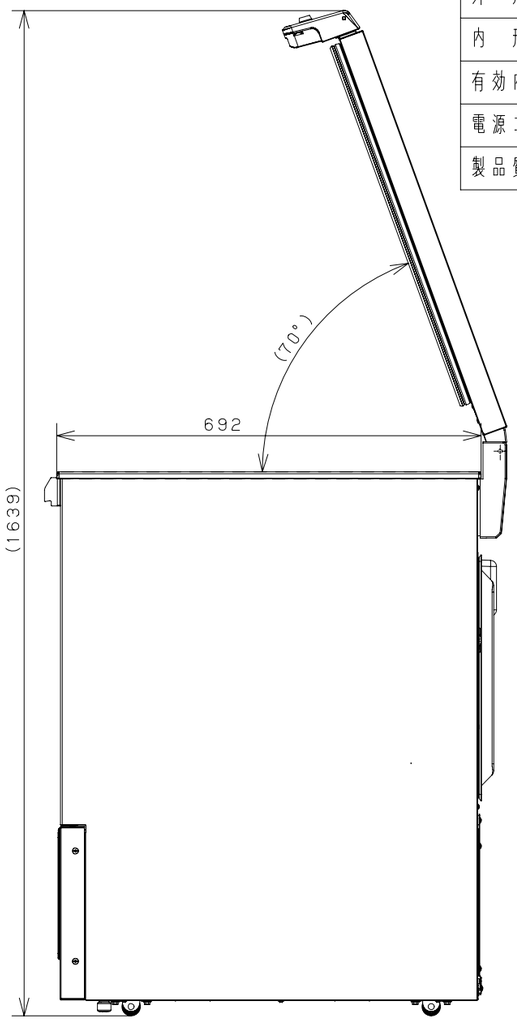

△				
△				
△	.	.	.	.
	REVISIONS	NAME	DATE	R.No.

DESIGN
T. ニシムラ
15.10.07

DRAWN
T. ニシムラ
15.10.07

FIRST MADE FOR	
MDF-DC200V-PJ	1
CALLED TEMP	QT
.	.

TOLERANCES UNLESS OTHERWISE SPECIFIED .

MATERIAL (12) .

DIMEN (5) . 保安 .

FIRST MADE FOR (9) MDF-DC200V-PJ

FINISH (12) .

COLOR (7) .

SCALE 1/10 版 3 備考 (20) .

サ	輸出管理区分	
.	1 対象 該当	3
	2 対象非該当	
	3 対象外	

DWG No. (12) S13000013-00

PART No. (12) LDXXXXXX00-0

PART NAME (40) CABINET ASSY (MDF-DC200V-PJ)

部品名 (半角20) ｶﾞｲｶﾝｽﾞ (MDF-DC200V-PJ)

▷DO NOT SCALE THIS DRAWING◁

A3